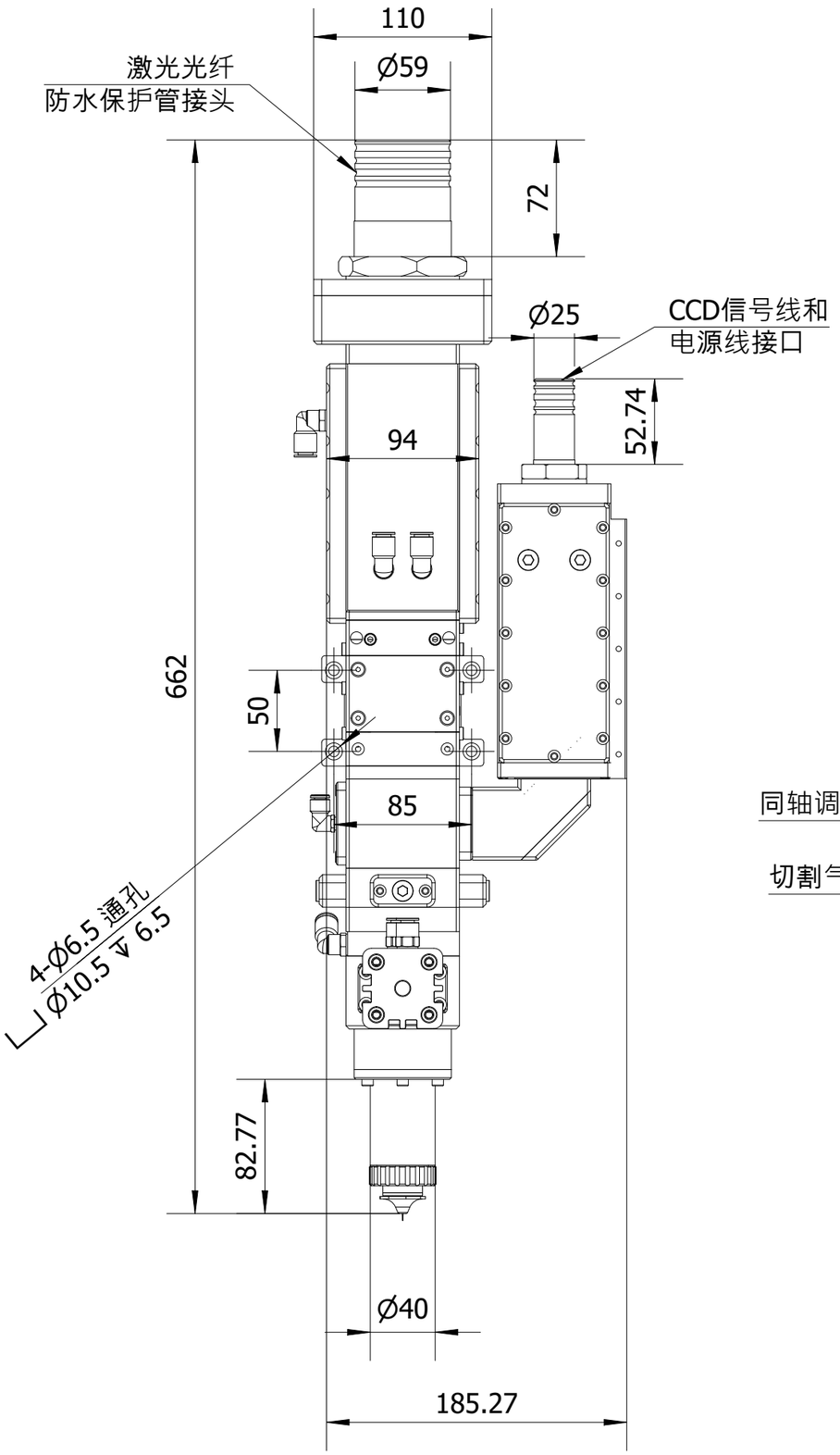
110
Ø59
激光光纤
防水保护管接头
72
Ø25
CCD信号线和
电源线接口
52.74
94
662
50
85
4-Ø6.5 通孔
⌴ Ø10.5 ↧ 6.5
82.77
Ø40
185.27

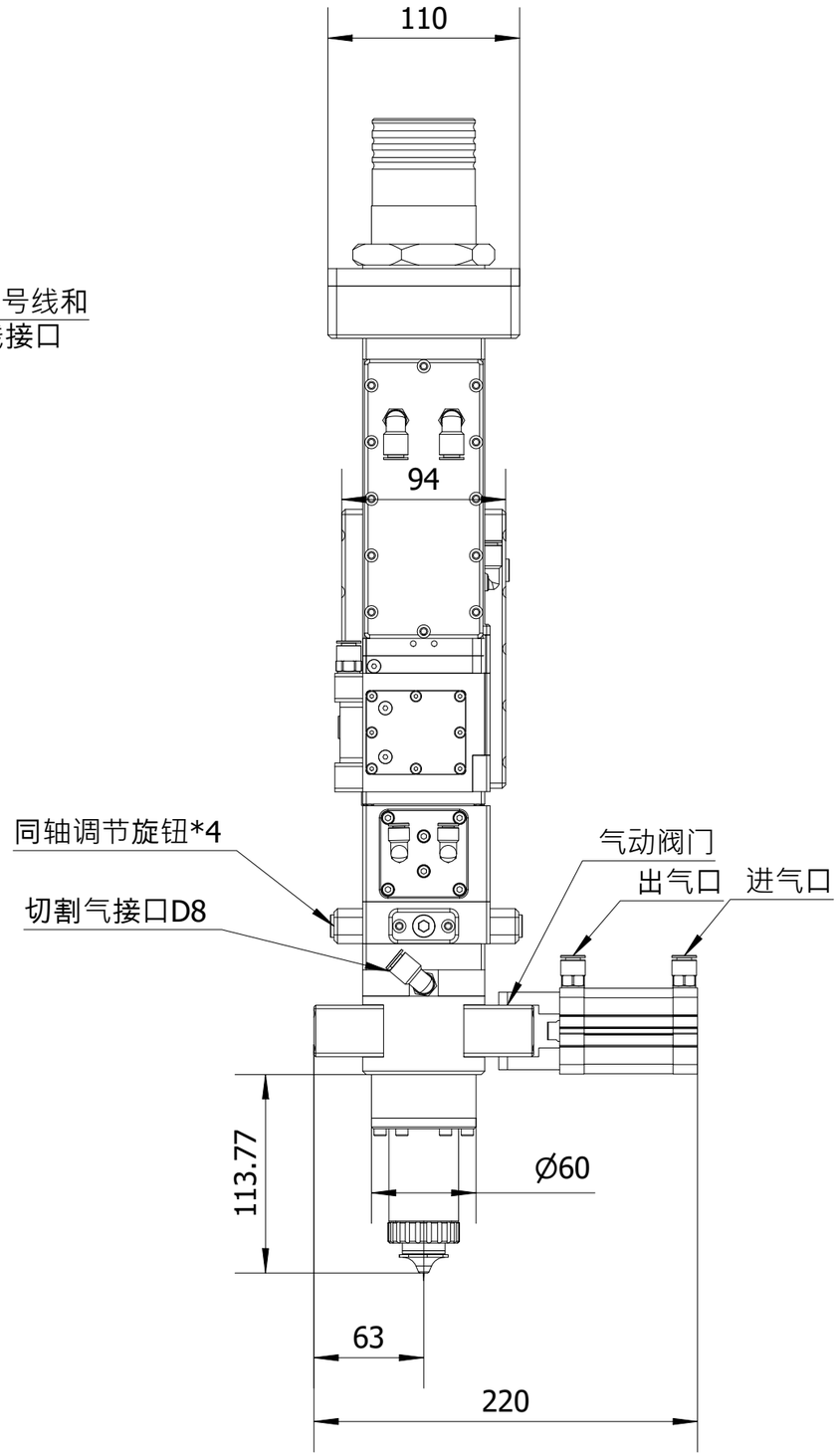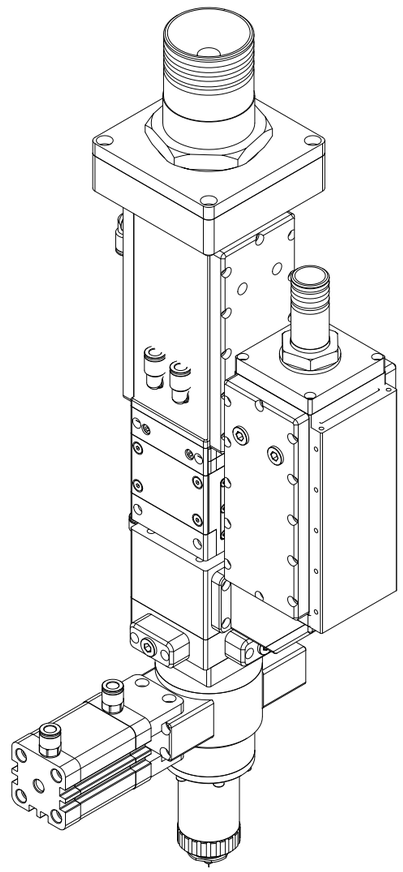
110
94
同轴调节旋钮*4
切割气接口D8
气动阀门
出气口
进气口
113.77
Ø60
63
220